PTH serie
STATIONÄRE TROMMELHACKANLAGEN

pezzolato

TROMMELHACKER

Beste Hackschnitzelqualität aus allen Holzarten

GREENLINE

Stationäre Trommelhackanlage

Development and technology

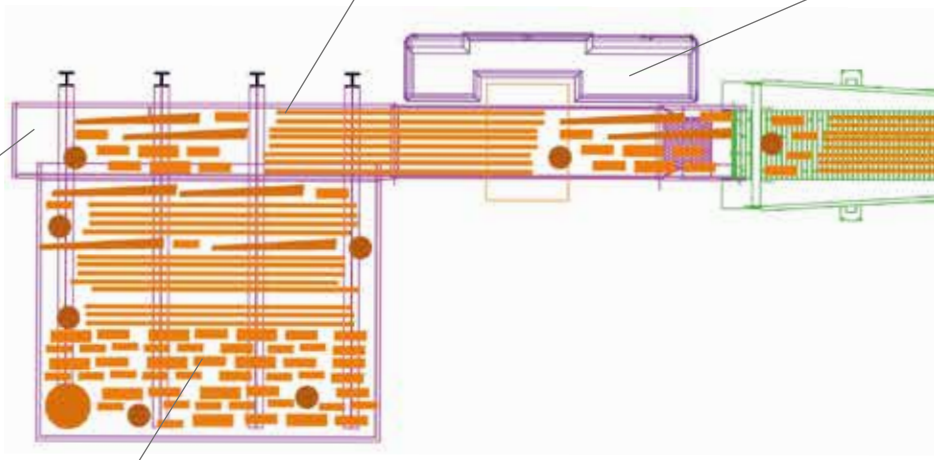

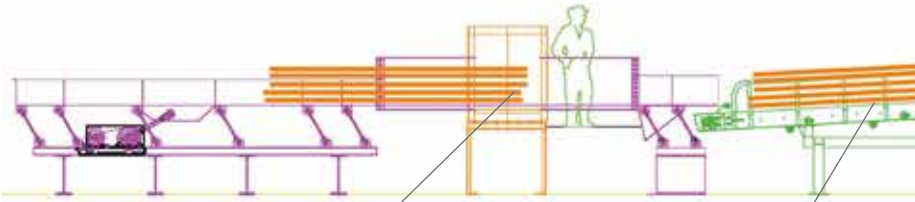

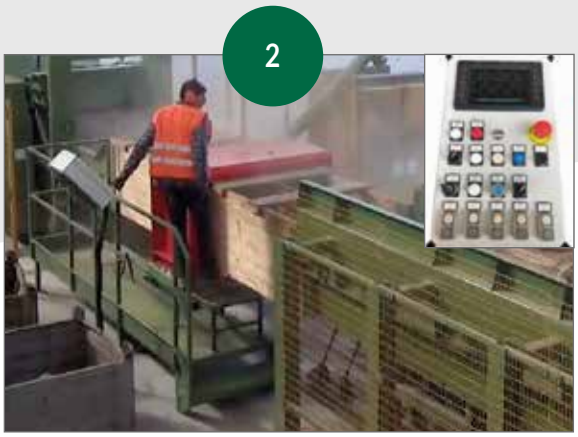

1 - Vibrationsförderrinne 7 Meter lang, geeignet für Sägewerksabfälle und Schwarten
2 - Bedienerplattform und Bedienpult
3 - Austrags-Kratzförderer für Hackschnitzel mit 4,2 m Auswurfhöhe
4 - Schaltschrank
5 - Wegklappbares Gegenmesser
6 - Schwere Hochleistungstrommel mit hoher Trägheit
7 - 5 m lange Einzugskette für die Kranbefüllung
8 - Metalldetektor
9 - Vibrationsladetisch (Abmessung: 4 x 5 m)
10 - Zuführsystem (Vibrationstisch + Vibrationsrinne) zum Beschicken des Trommelhackers mit Sägewerksabfällen, Spänen und Stämmen mit kleinem Durchmesser

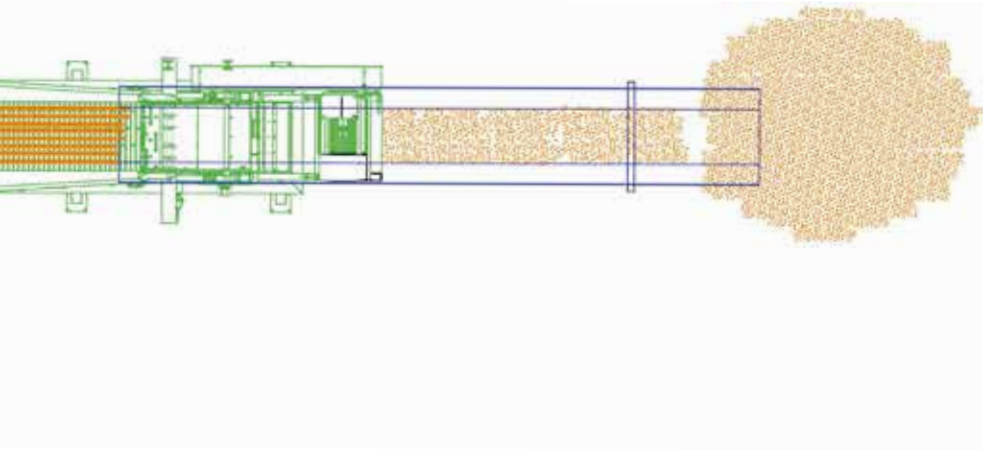

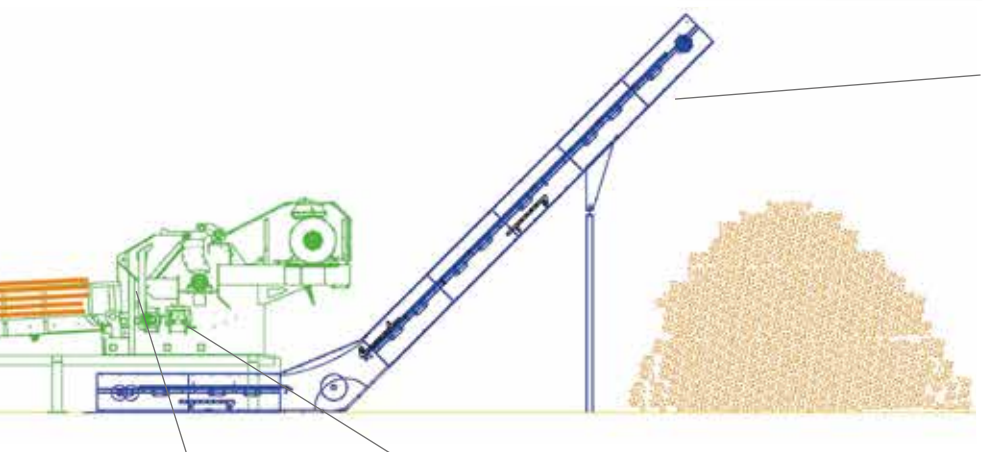

Stationäre Anlage mit Trommelhacker PTH 1000/1000 Standort Osteuropa.

Diese universelle Anlage verfügt über ein Beschickungssystem mit einem Vibrationstisch und einem vibrierenden Transportband. Dieses System dient der Verarbeitung sowohl von Sägewerksabfällen als auch von kleinen Holzstücken. Die Anlage kann ebenfalls große Stämme verarbeiten. Dazu verfügt der Trommelhacker über eine lange Einzugskette, die auch mit Kran beschickt werden kann.

Stationäre Trommelhackanlagen

Bei der Planung und Herstellung kompletter stationärer Trommelhackanlagen kann Pezzolato auf langjährige Erfahrung bei Konstruktion und Bau von Trommelhackern unterschiedlicher Größe und die Erfahrung auf dem Gebiet der Sägewerkstechnik zurückgreifen. Die Komplettanlagen sind besonders geeignet für Biomassekraftwerke, Sägewerke, Pellet- und Brikettanlagen, Hackschnitzelherstellung.

Die Beschickung der Anlagen kann vollständig automatisiert oder für die Handbeschickung durch den Bediener ausgelegt werden.

Automatische Zuführsysteme werden typischerweise in Sägewerken zum Verarbeiten der Schnittabfälle zu Hackschni-

Ladesystem für die Verarbeitung kleiner Stücke, die als Schüttgut geladen werden

Ladesystem für die Verarbeitung von Stämmen, die mit Kran auf die Einzugskette geladen werden

Ketteneinzugssystem für eine Beschickung mit Kran

Stationäre Anlage mit Trommelhacker PTH 1000/820 Standort Osteuropa.

Diese Anlage ist zur Verarbeitung von großen Verschnittbündeln und Stämmen mit einem Durchmesser bis max. 30 cm ausgelegt. Das Material wird auf die schweren 4 Förderketten des großzügig dimensionierten Kettenquerförderers (Magazinlänge 13,6m, Breite 4m) abgelegt und in die 8 m lange Vibrationsrinne transportiert, die es anschließend ohne Verstopfungsgefahr gleichmäßig und kompakt in den Trommelhacker fördert.

tzeln verwendet. Die Beschickung erfolgt dann über Vibrationstische, Vibrationsrinnen und Gummiförderbänder.

Die Vibrationstische dienen zum dosierten Fördern von gemischtem Material in die Vibrationsrinnen oder Gummiförderbänder.

Die Vibrationsrinnen sorgen für eine Verdichtung des gemischten Materials und eine blockadefreie automatische Zuführung in den Hacker.

Die Gummiförderbänder ermöglichen eine automatische Zuführung auch für Rundholz.

Vibrationsrinnen und Gummiförderbänder können mit einem Metalldetektor kombiniert werden, der Metall im Material erkennt bevor es die Hacktrommel erreichen kann. Das Risiko für Unfälle, Brand- und Maschinenschäden kann so effektiv verringert werden.

Kettenquerförderer mit 4-Förderketten für Stämme und Schwarten

Einzugswalzensystem für die automatische Beschickung

Kratzförderer mit verstellbarem Auswurf

Stationäre Anlage mit Trommelhacker PTH 1000/1000, Standort Norditalien.

Diese Anlage eignet sich zur Erzeugung großer Hackschnitzelmengen aus gemischtem Materialien wie Holzverschnitt, Schreinerei- und Sägewerksabfällen.

Selbst verunreinigtes Material lässt sich verarbeiten. Die Vibrationssrinne verfügt über ein Siebgitter, das Fremdbestandteile aussortiert, noch bevor diese die Hacktrommel erreichen können.

Je nach der zu verarbeitenden Materialart und Art der vom Bediener gesteuerten Anlage, stehen verschiedene Ladesysteme zur Verfügung. Es können kurze Stämme und lose Schüttung geladen werden. Dazu stehen Mehrfachketten und Prallwände zur Verfügung. Lange Stämme und Schwartenbündel lassen sich auf den 3 oder 4-Förderketten aufhäufen. Dadurch können große Mengen gestapelt und der Produktionsablauf so optimiert werden.

Der Austrag der Hackschnitzel kann durch Kratzförderer mit verstellbarem Auswurf oder Gummiförderbänder erfolgen.

Der verstellbare Auswurf ermöglicht das Entladen der Hackschnitzel in der gewünschten Höhe und Entfernung. So können Anhänger oder Container vollstängig gefüllt oder ebenso das Hackgut zu Mieten angehäuft werden. Dies reduziert Wartun

Kratzförderer mit verstellbarem Auswurf bei Entladehöhe auf 4,2m

Gummiförderband für die automatische Beschickung

Vibrationsrinne mit Siebgitter zum Entfernen von Verunreinigungen

Stationäre Anlage mit Trommelhacker PTH 1000/820, Standort Osteuropa.

Stationäre Anlage mit 5m langer Einzugskette, ideal für die Kranbeschickung mit Greifzange geeignet.

Kratzförderer mit verstellbarem Auswurf und horizontalem Förderband. Das horizontale Band dient dem getrennten Auswerfen von hochwertigem Hackgut für Pellets und weniger gutem Hackgut für die Heizanlagen.

gs-und Rüstzeiten auf ein Minimum.

Wenn die Beschickung durch einen Bediener erfolgen soll, ist der Hacker, wie die Forstmodelle, mit einem Einzugstrichter mit Einzugskette ausgestattet. So kann die Beschickung durch einen Ladekran mit Greifzange direkt in den Hacker erfolgen.

Bei der Beschickung mit einer Vibrationsrinne oder Gummiförderband, wird das Material zunächst auf einen Vibrationstisch oder Kettenquerförderer geladen, der das Material dann an Rinne oder Förderband übergibt.

Diese System ermöglicht das Verarbeiten von Rundhölzern sehr unterschiedlicher Durchmesser, Schwarten und Astmaterial. Die Beschickung sollte aufgrund der Materialabmessung und -aufschichtung nicht automatisch erfolgen. Ein Bediener für die Anlage oder dem Belademittel gewährleistet beste Arbeitsleistung.

Kratzförderer mit verstellbarem Auswurf für Entladehöhe bis zu 2,6m

Einzugstrichter mit Einzugskette für Rundholz

Schalldämmsystem

Stationäre Lösung mit Trommelhacker PTH 500 für eine Beschickung von Hand oder durch Kran mit Greifzange.

Der Trommelhacker dient zur Verarbeitung von Sägewerk-sabfällen oder der Produktion von Hack-schnitzeln, die für kleinere Anlagen zur Pelletherstellung erforderlich sind.

Die Produktpalette der Pezzolato-Trommelhacker besteht aus 11 stationären Modellen, die über unterschiedliche Abmessungen und Leistungsmerkmale verfügen. Sie garantieren jedem Kunden eine für seine Bedürfnisse ausgelegte Anlage.

Die Anforderungen kleiner Pellet- und Biomasseproduzenten mit geringerem Investitionsvolumen werden von den kleineren Modellen erfüllt. Diese beinhalten Maschinen, die gegebenenfalls auch manuell beschickt werden können.

Das Pezzolato-Schneidesystem garantiert beste Hackschnitzelqualität. Durch den bei diesen Anlagen verwendeten Kratzförderern für den Hackschnitzelaustrag wird der Holzfeinanteil auf ein Minimum reduziert.

Modell PTH 500 für automatische Beschickung

Einzugswalzen und 3-Messer-Trommel

Modell PTH 250 für automatische Beschickung

TECHNOLOGIE

Development and technology

Die Schneidsysteme von Pezzolato garantieren, ausgehend von jedem Material, eine Produktion von Hackschnitzel bester Qualität, wobei fast jede gewünschte Stückgröße erzielt werden kann.

TROMMELSYSTEME

1

2

3

4

1 - Trommel mit versetzten Abschnitten und **4** Messern, **ein** einziger Schnitt pro Umdrehung
2 - Trommel mit versetzten Abschnitten und **8** Messern, **zwei** Schnitte pro Umdrehung
3 - Trommel mit versetzten Abschnitten und **12** Messern, **drei** Schnitte pro Umdrehung
4 - Trommel mit **2** oder **4** Messern (ihre Länge entspricht der Trommelbreite), **zwei** oder **vier** Schnitte pro Umdrehung

Qualität der Hackschnitzel

40-mm-Schnitt, ideal für die Beschickung von großen Biomassekraftwerken

25-mm-Schnitt, ideal für die Beschickung von Biomasseheizungen

13-mm-Schnitt, ideal für die Beschickung von Produktionsanlagen von Pellets

5-mm-Schnitt, ideal für die Beschickung von Räucheranlagen

TECHNOLOGIE

Development and technology

Die Pezzolato Schneidetechnik

Das von Pezzolato verwendete Schneidsystem besteht aus einer geschlossenen Trommel mit versetzt angeordneten Hackmessern, einem Gegenmesser und einem austauschbaren Auswurfsieb zur Hackschnitzelkalibrierung.

Dieses System garantiert beste Hackschnitzelqualität, da die geschlossene Trommel die Schnittlänge und damit die Länge der Hackschnitzel stehts konstant hält.
Das Holz wird durch die Schneidwirkung der Hackmesser in gleichförmige Chips verarbeitet und diese können unmittelbar nach dem Schnitt das Kalibriersieb passieren.

Für jeden Kundenwunsch: Mikrochips zur Herstellung von Pellets oder extra große Hackschnitzel zur Verbesserung der Effizienz von Großkesseln. Pezzolato kennt und bietet die beste Schneidetechnologie, dank langjähriger Erfahrung und konstanter Entwicklung von Sonderlösungen.

UNTERSCHIEDLICHE SCHNEIDELÖSUNGEN

Hackeinheit für maximale Ausnutzung der Verschleißkomponenten bestehend aus:
- Untermesser mit der Trommel verschraubt;
- Messer mit Langloch (für einfachen Messeraustausch und Justierung der Einstellschrauben;
- Messerhalter mit Stehbolzen für ein leichtes Verschrauben.

Lösung für Modelle PTH 250 und PTH 500 nicht verfügbar.

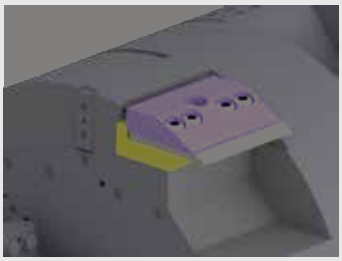

TECHNISCHE DATEN

Stationäre Trommelhacker für mechanische Beschickung

MODELLE		PTH 250/500	PTH 500/660	PTH 700/660	PTH 800/820	PTH 1000/1000
Leistung Elektromotor	kW	45	55	90	132	200
Max. drm. Hackgut*	mm	100	250	250	350	450
Max. Einlaß	kW	370 x 250	500 x 400	640 x 400	750 x 500	1000 x 600
Messer	n°	3	3	3	3	4
Ø Trommel	mm	500	660	660	820	1000
Breite der Trommel	mm	370	500	640	750	1000
Untere Einzugswalze	n°	1	2	2	2	2
Stündliche Produktion*	m^3/h	15 - 25	25 - 35	40 - 50	80 - 100	180 - 200

* Durchmesser und angegebene Produktion variieren je nach verfügbarer Leistung, Holzart und Hackschnitzelgröße

GEGENMESSER

Das Gegenmesser besteht aus 6 geteilten Einzelelementen. Dadurch müssen bei Verschleiß oder Beschädigung nur die verschlissenen oder beschädigten Teilelemente getauscht werden. Nicht den gesamten Gegenmesserblock tauschen zu müssen, erspart Material- und Wartungskosten. Das Gegenmeser ist in zwei verschleißarmem Materialversionen verfügbar: CHIPPER (Werkzeugstahl) oder mit einem Standard-Stahlunterbau und einer Verstärkung auf Hartmetall (Wolframkarbide).

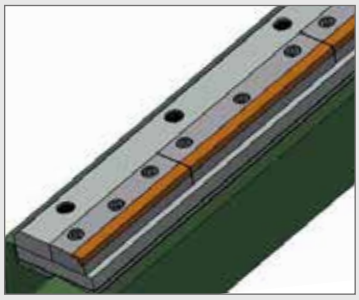

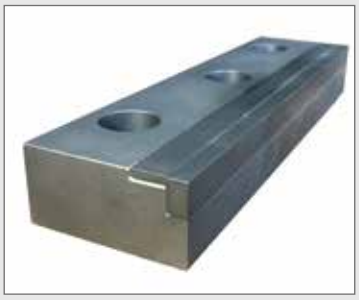

Lösung für Modelle PTH 250 und PTH 500 nicht verfügbar.

Sicherheit gegen den Einzug von Fremdkörpern

FALLENDES GEGENMESSER

Auf einem Schlitten montiertund gesichert mit kalibrierten Scherbolzen.
Wenn die Maschine ungeeignetes Material verarbeitet, daszu schwer zu schneiden ist, werden die Bolzen abgeschert und das Gegenmesser gibt nach, rutscht nach unten undgibt den Weg für den Ausstoß des Fremdkörpers frei bevor dies zu Beschädigungen führen kann

Lösung für Modelle PTH 250 und PTH 500 nicht verfügbar.

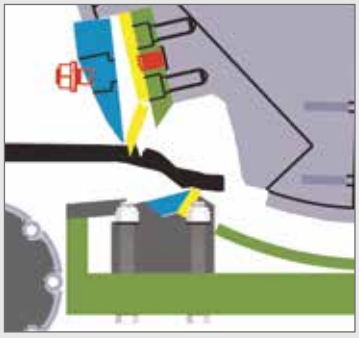

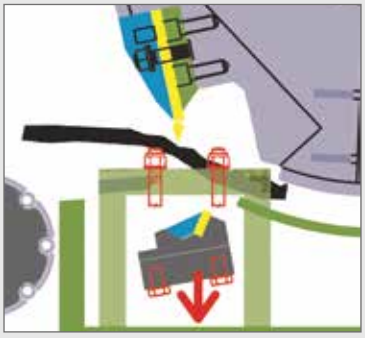

TECHNISCHE DATEN

Stationäre Trommelhacker zum Beschicken durch Forstkran mit Greifzange

MODELLE		PTH 250	PTH 500	PTH 700	PTH 900	PTH 1000/820	PTH 1000/1000
Leistung Elektromotor	kW	45	55	90	110	132	200
Max. drm. Hackgut *	mm	100	400	350	350	450	550
Max. Einlaß	mm	370 x 250	500 x 400	640 x 350	950 x 350	1000 x 450	1000 x 550
Messer	n°	3	3	3	4	4	4
Ø Trommel	mm	500	660	660	660	820	1000
Breite der Trommel	mm	370	480	640	950	1000	1000
Stündliche Produktion*	m^3/h	15-25	20 - 30	40 - 60	60 - 80	100 - 120	180 - 200

* Durchmesser und angegebene Produktion variieren je nach verfügbarer Leistung, Holzart und Hackschnitzelgröße

WHATEVER WOOD, THE BEST CHIPS

www.pezzolato.it

Der Fortschritt kann im Laufe der Zeit zu Veränderungen der hier enthaltenen Beschreibungen führen, ohne dass die Fa. Pezzolato S.p.A. alle Betro enen davon unterrichten kann.

artbrain.it

HÄNDLERADRESSE

PTH STA | 03-2021 | TED

Pezzolato Officine Costruzioni Meccaniche S.p.a.
Via Provinciale Revello 89, 12030 Envie (CN) - ITALIA
Tel. (+39) 0175 278077 - Mail: info@pezzolato.it